# LK 510u-c

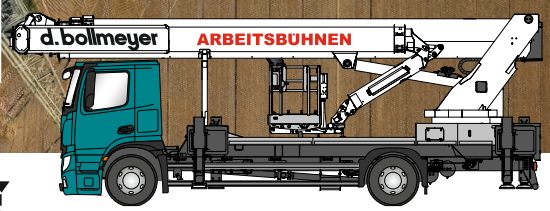


Meter 51,00

Arbeitshöhenvergleich:

**LK 510u-c** unser größter LK-C

RUTHMANN

| | |
|---|---|
| Arbeitshöhe bis (mit 320 kg Korblast) | 51,00 m |
| Standhöhe max. | 49,00 m |
| Reichweite seitl. bis (mit 100 kg Korblast) | 29,00 m |
| Übergreifhöhe | 34,00 m |
| Schwenkbereich (mit Anschlag) | 500 ° |
| Drehwinkel Arbeitskorb | 2 x 220 ° |
| Arbeitskorb - teleskopierbar (L x B) | 2,42-3,82 x 0,97 m |
| maximale Traglast | (4 Pers.) 600 kg |
| Gerätemaße (L x B x H) | 10,37 x 2,55 x 3,78 m |
| Gerätemasse (betriebsbereit) | 17.610 kg |
| zulässige Aufstellneigung | 2 ° |
| Art der Abstützung | H-Stützen |
| Anzahl der Abstützvarianten | voll variabel |
| Abstützbreite | 2,55 - 6,50 m |
| Bodendruck der Stütze max. | 150,0 kN |
| beschränkte Einsatzmöglichkeit ohne Stützen | NEIN |

Antrieb: LKW-Dieselmotor, Motor Start-Stop, Stromgenerator

Aufstellautomatik, Einfahrautomatik, Memoryfunktion

„Lift-Up-System" für Material-Transport bis 400kg

**Fahrzeug wird NUR mit Bediener vermietet!**

NUR mit Bediener · H-Stützen · Diesel · 18 t · Autom. · Autom. · Strom im Korb · PSAgA · Outdoor

## mehr Flexibilität durch großen Rüssel-Schwenkwinkel

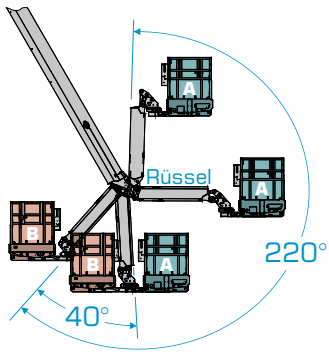


**A** Standardposition **B** 180° geschwenkt

## mehr Flexibilität durch großen Korb-Drehwinkel von 2x 220°

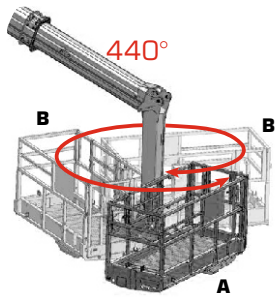


**A** Standardposition **B** 180° geschwenkt

## große Oberarmreichweite

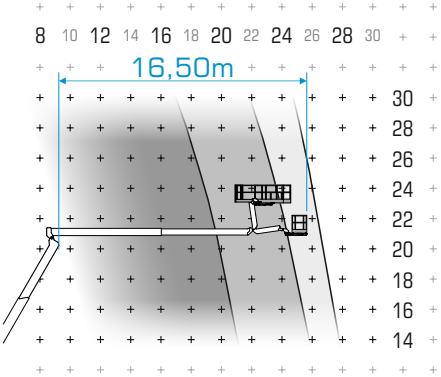


## Brückuntersichtung möglich

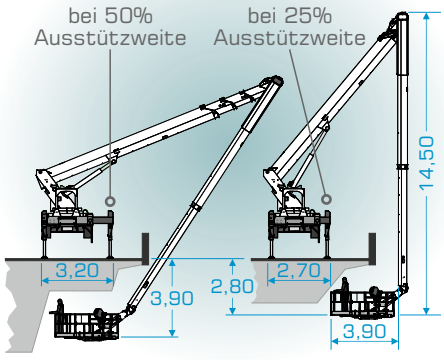


**d. bollmeyer GmbH & Co. KG** • Mindener Straße 1 • D-32278 Kirchlengern
**info@bollmeyer.com** • **fon** +49 5223 98560-0 • **fax** +49 5223 98560-29

© 01/2020 Für Druckfehler wird keinerlei Haftung übernommen. Technische Änderungen bleiben uns vorbehalten. Alle Angaben sind ca.-Angaben, dies betrifft insbesondere die Arbeitsdiagramme.

bollmeyer.com

Meter

51,00

# LK 510U-C

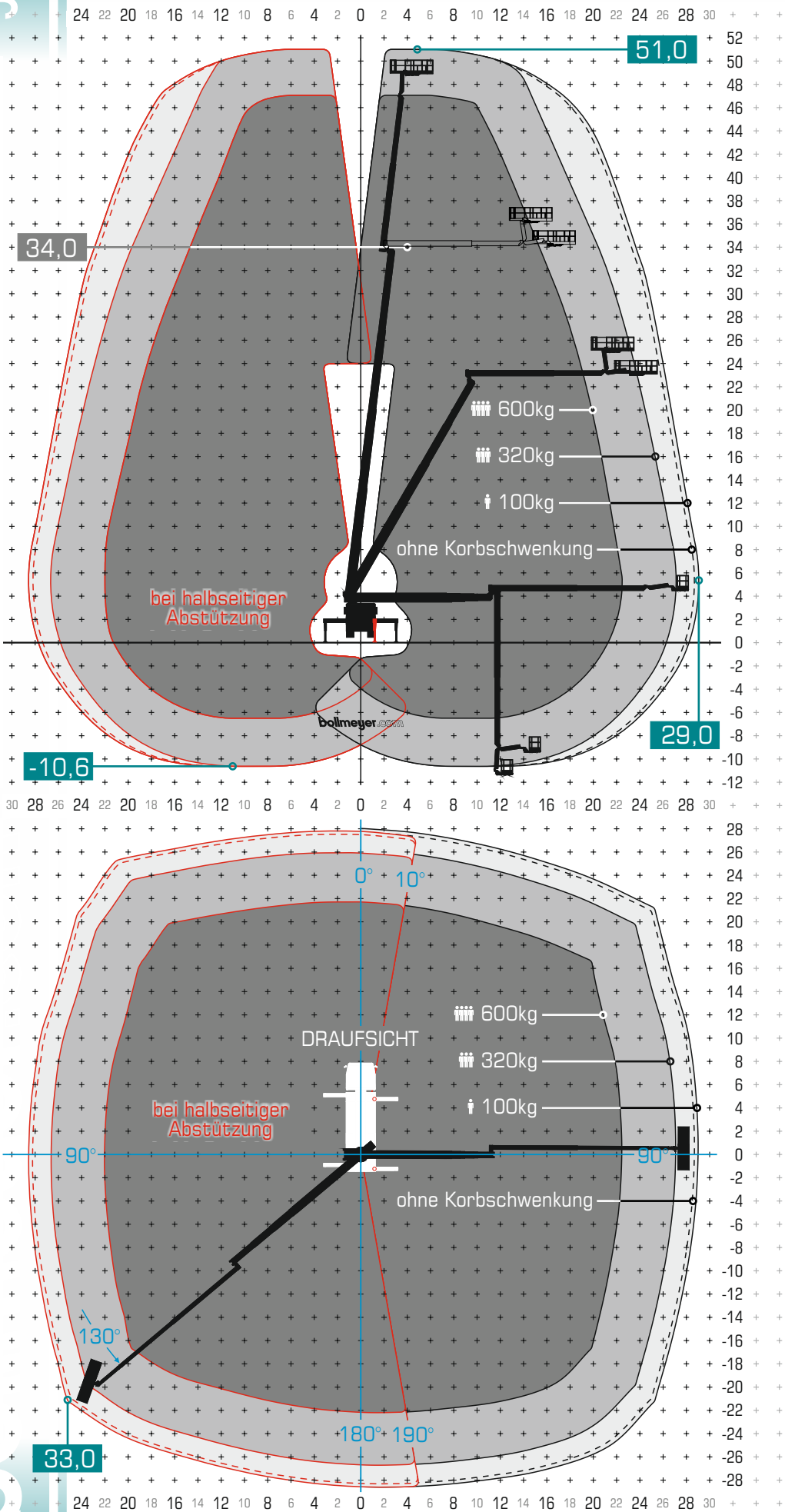


d. bollmeyer GmbH & Co. KG • Mindener Straße 1 • D-32278 Kirchlengern
info@bollmeyer.com • fon +49 5223 98560-0 • fax +49 5223 98560-29

© 01/2020 Für Druckfehler wird keinerlei Haftung übernommen. Technische Änderungen bleiben uns vorbehalten. Alle Angaben sind ca.-Angaben, dies betrifft insbesondere die Arbeitsdiagramme.